ПЕЛЛЕТНЫЙ КОТЕЛ BIODOM 77
СХЕМА № 1

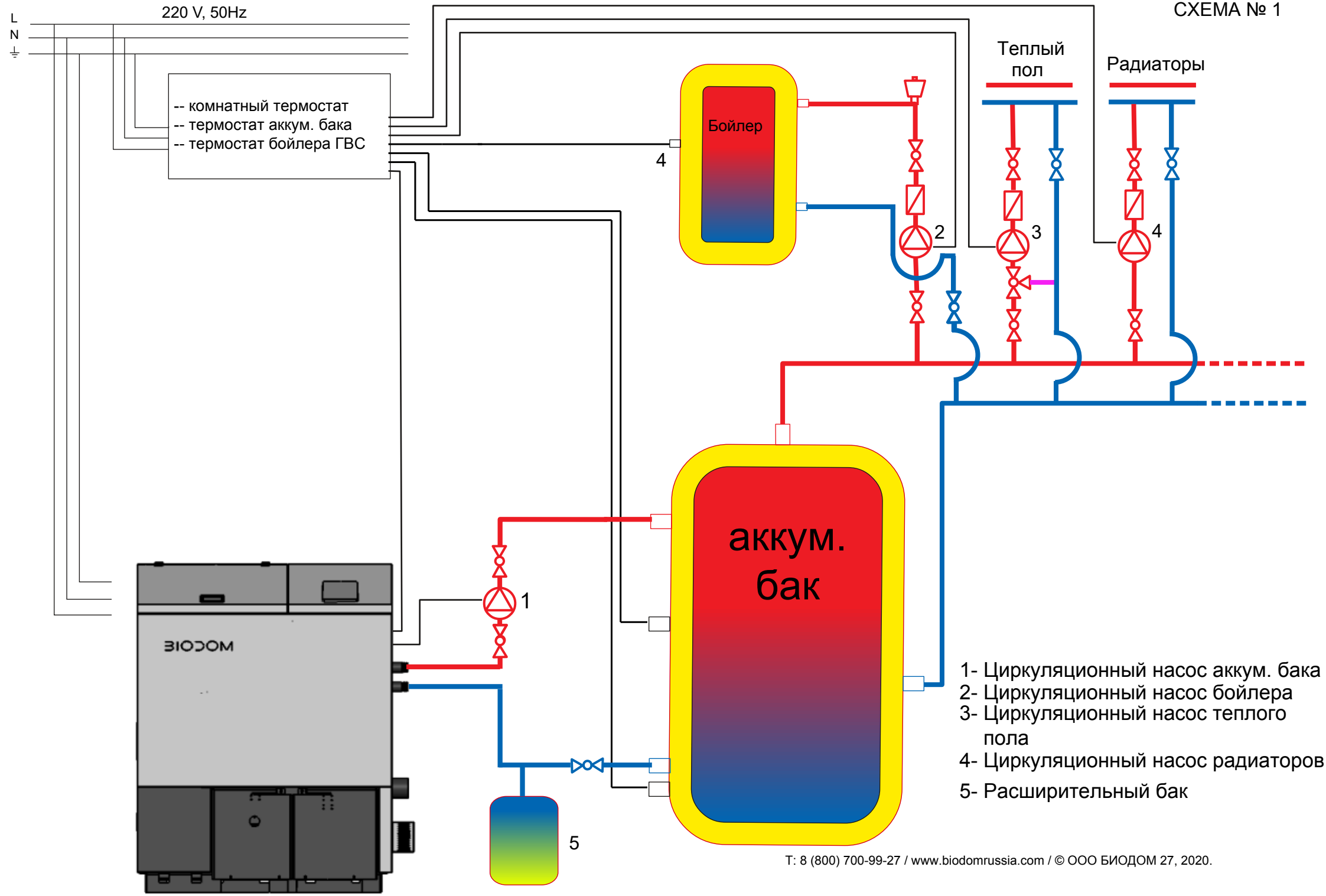

1- Циркуляционный насос аккум. бака
2- Циркуляционный насос бойлера
3- Циркуляционный насос теплого пола
4- Циркуляционный насос радиаторов
5- Расширительный бак

T: 8 (800) 700-99-27 / www.biodomrussia.com / © ООО БИОДОМ 27, 2020.
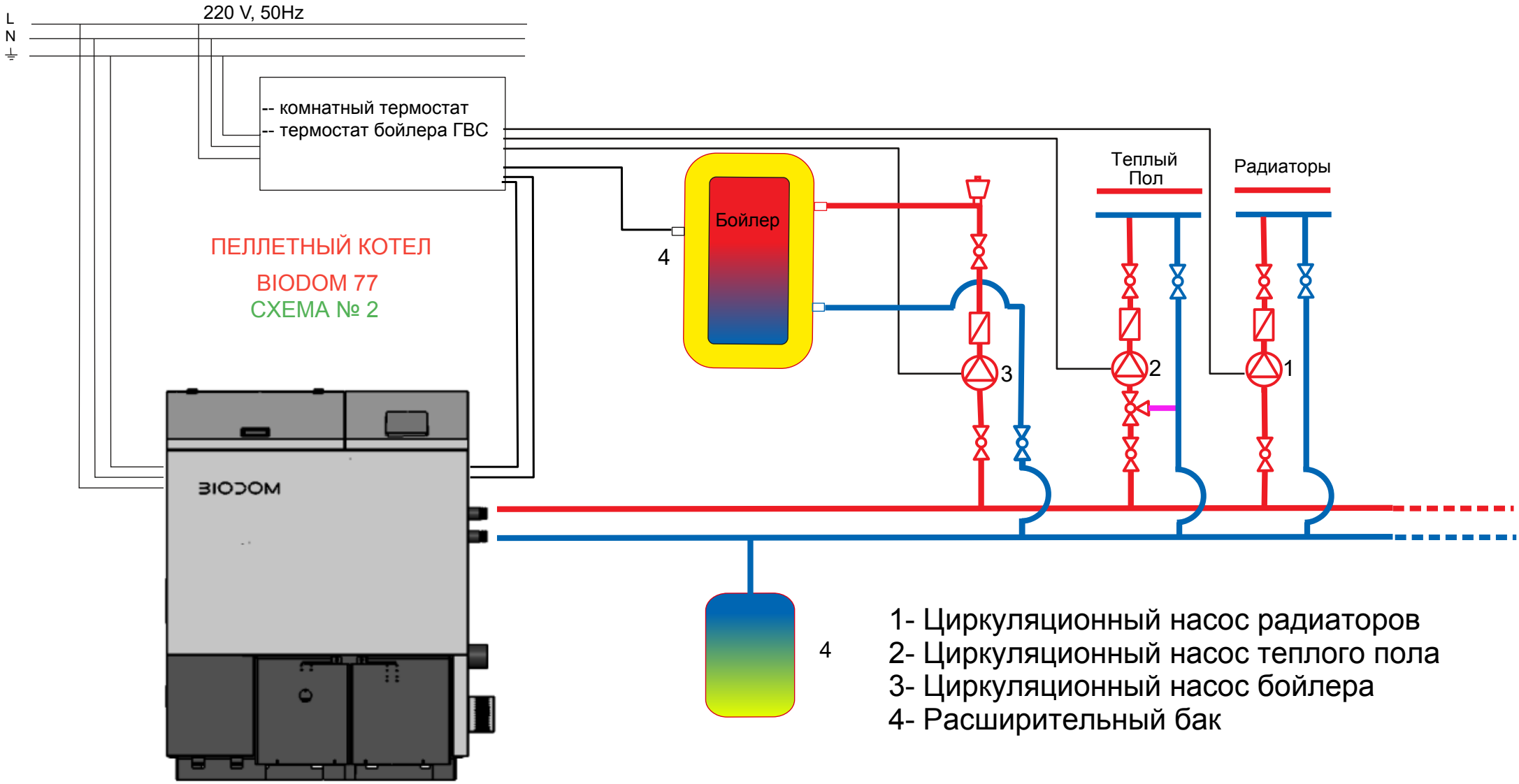
ПЕЛЛЕТНЫЙ КОТЕЛ BIODOM 77
СХЕМА № 2